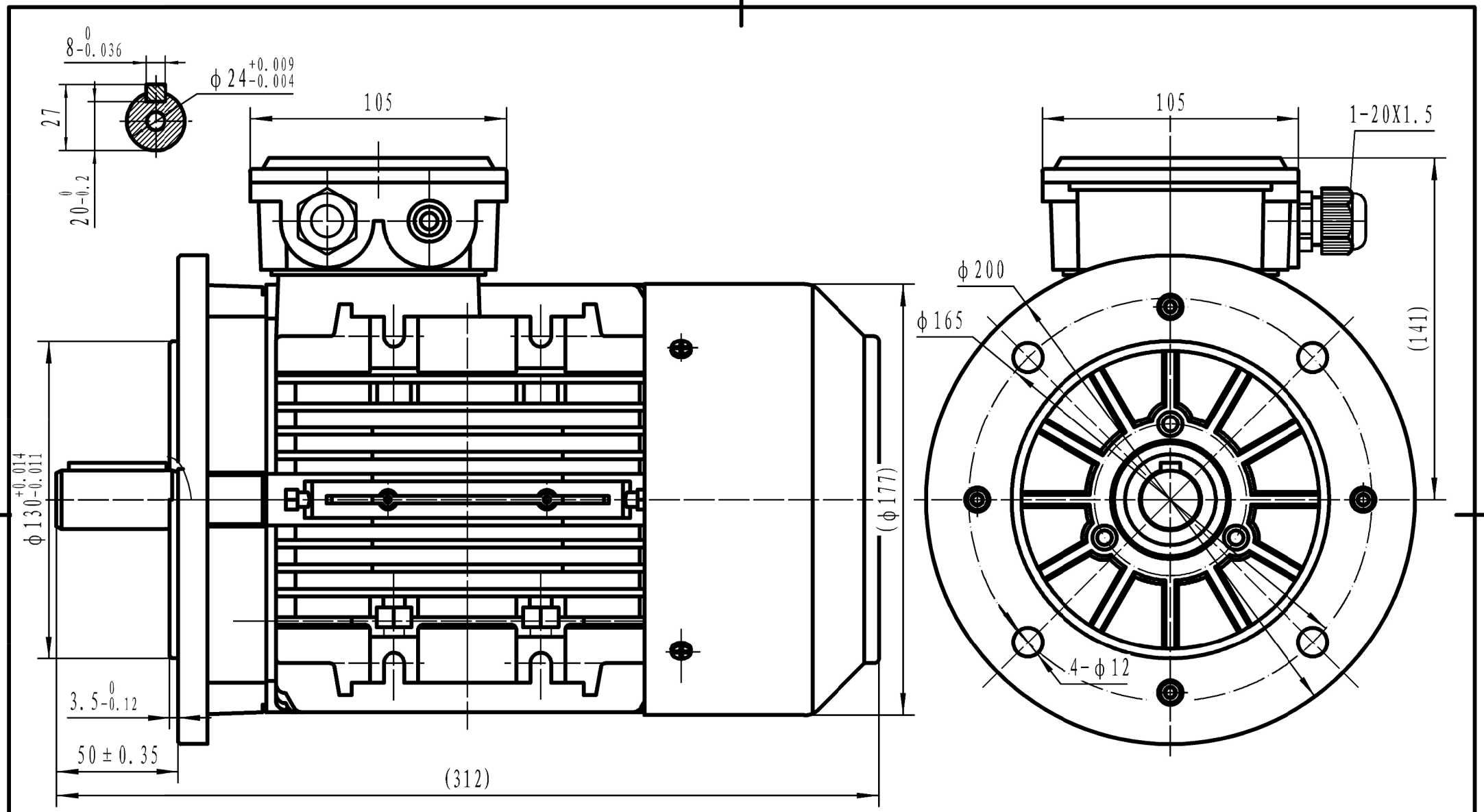

Felandia

TA90S B5